M design

PASSION FOR FIRE

TRUE VISION

NIEUW / NOUVEAU 2016

Gesloten Gashaarden / Foyer fermé au Gaz

PASSION FOR FIRE

2016

Zelfs indien wij alle mogelijke middelen in werking stellen om u de beste service te verlenen, zijn wij niet gevrijwaard tegen menselijke en of mechanische fouten. Het kan voorkomen dat bepaalde informatie verouderd is, daar wij onze producten blijven optimaliseren. Bepaalde producten kunnen dus verschillen ten opzichte van de illustraties in deze catalogus. M-Design behoudt het recht prijzen en modellen te veranderen zonder voorafgaand bericht en verwerpt elke verantwoordelijkheid bij juridische vervolging op basis van deze catalogus.

Même si nous prenons tous les moyens nécessaires afin de vous offrir le meilleur service possible, nous ne sommes pas à l'abri d'erreurs humaines ou mécaniques. il se peut que certaines informations soient obsolètes, car nous continuons à améliorer et optimiser nos produits. Certains produits peuvent être différents de l'illustration figurant dans ce catalogue. M Design se réserve le droit de de modifier prix et caractéristiques techniques de ses appareils sans préavis et rejette toute résponsabilité d'une poursuite judiciaire uniquement sur la base du catalogue.

PEFC™
PEFC/07-32-315

PEFC-gecertificeerd

Dit product komt uit duurzaam beheerde bossen en gecontroleerde bronnen.

www.pefc.be

Het papier gebruikt voor deze catalogus is afkomstig uit een verantwoord beheerd bos.

Le papier utilisé pour ce catalogue provient d'une forêt gérée durablement.

GAS 550V TRUE VISION

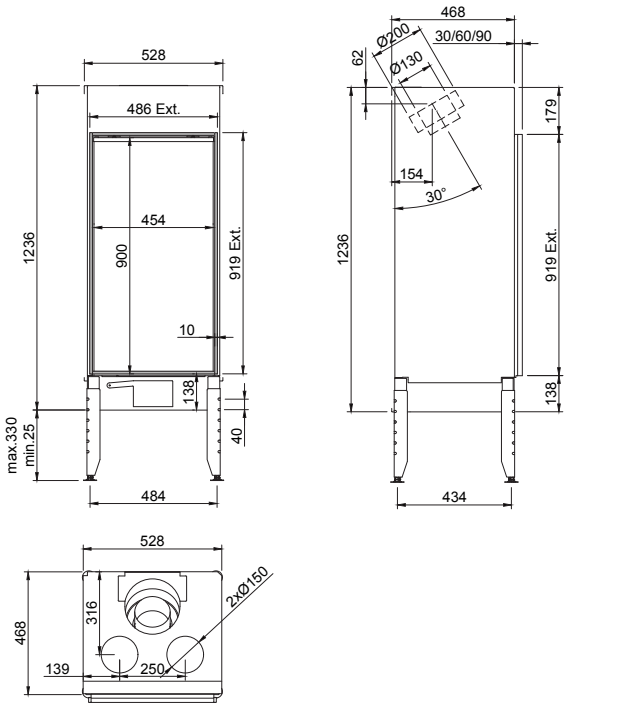

ECO WAVE ECO SWITCH

afwerkingsmaat / dimensions visibles 466x919 mm
rookkanaal / conduit Ø 200/130 mm

GAS 850V TRUE VISION

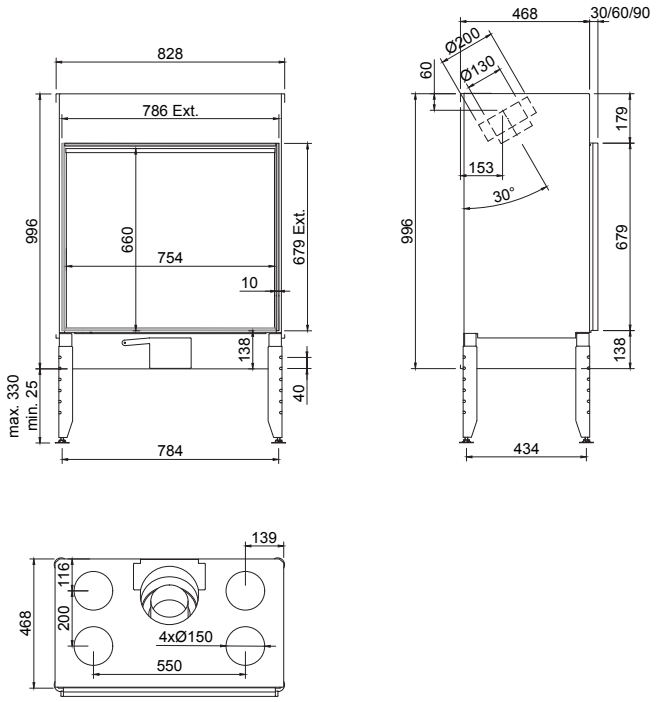

ECO WAVE ECO SWITCH

afwerkingsmaat / dimensions visibles 766x679 mm
rookkanaal / conduit Ø 200/130 mm

GAS 1150V TRUE VISION

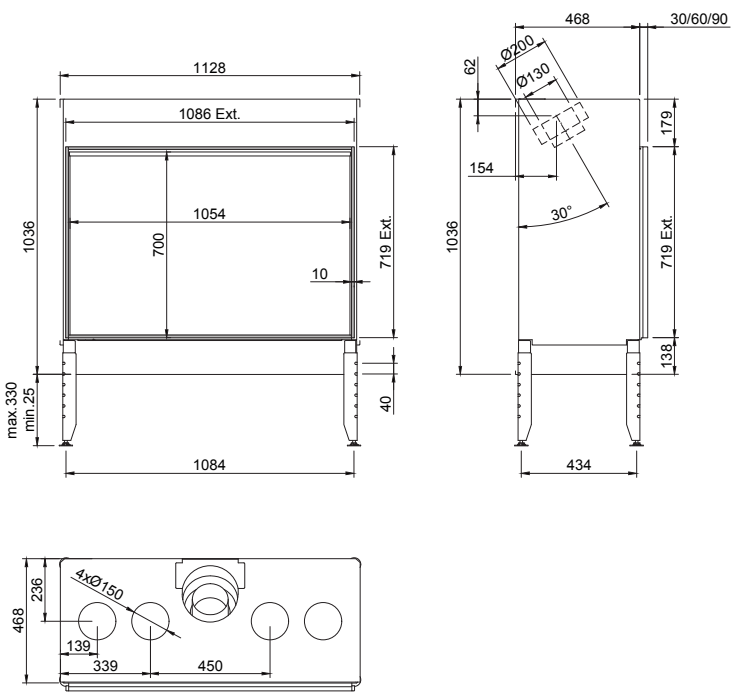

ECO WAVE ECO SWITCH

afwerkingsmaat / dimensions visibles 1066x719 mm
rookkanaal / conduit Ø 200/130 mm

GAS 1300V TRUE VISION

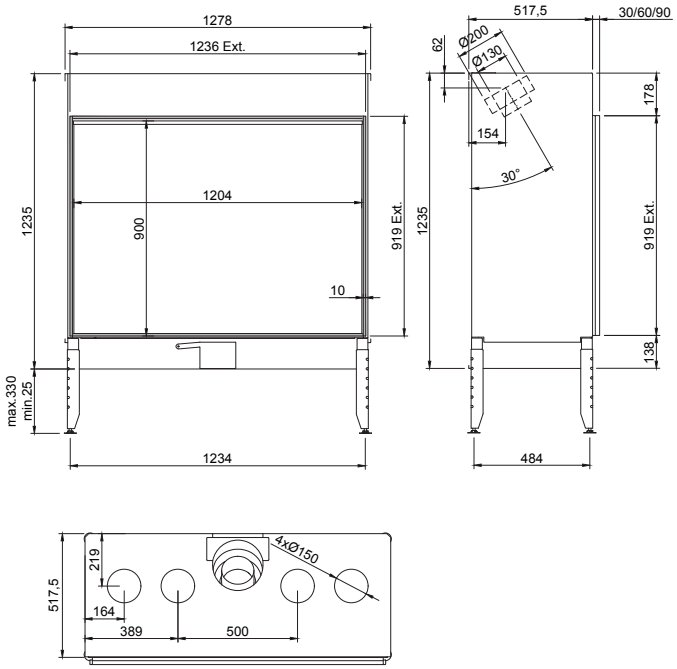

ECO WAVE ECO SWITCH

afwerkingsmaat / dimensions visibles 1216x919 mm
rookkanaal / conduit Ø 200/130 mm

GAS 850 CL/CR TRUE VISION

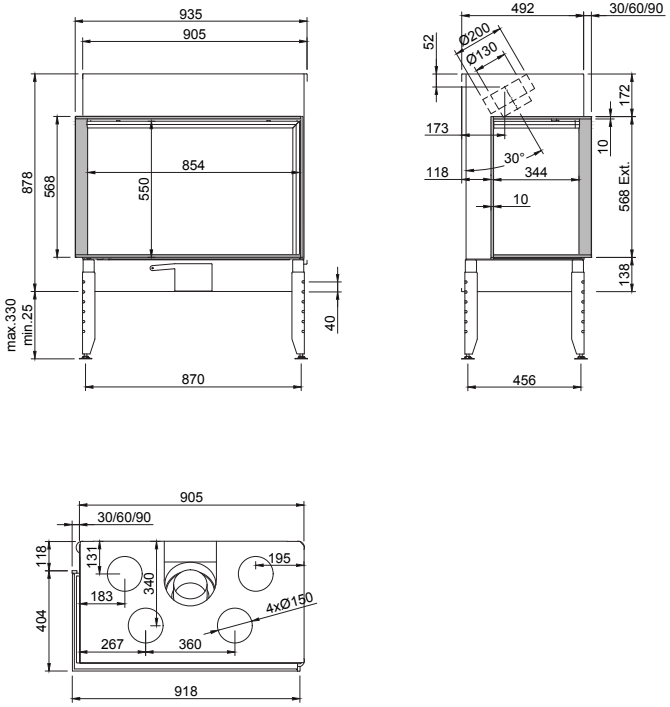

ECO WAVE ECO SWITCH

afwerkingsmaat / dimensions visibles 868x679 mm
rookkanaal / conduit Ø 200/130 mm

GAS 1050V CL/CR TRUE VISION

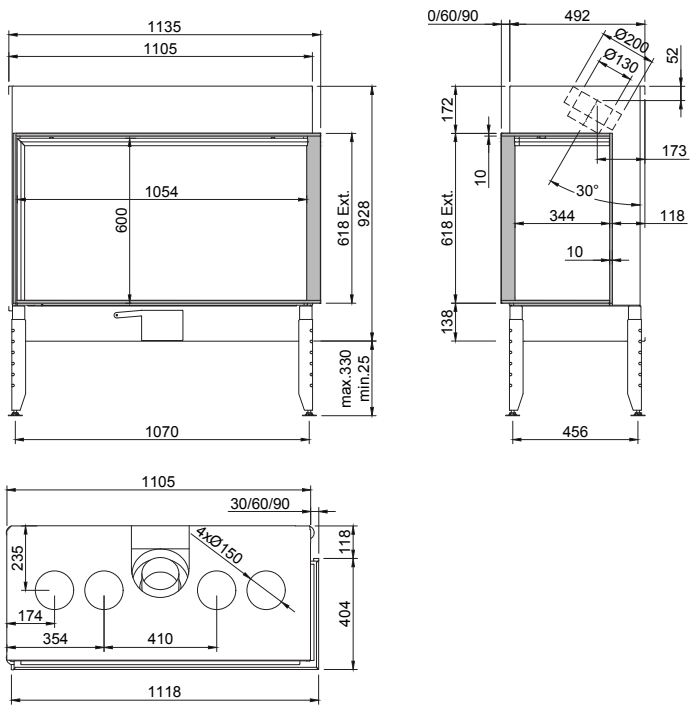

ECO WAVE ECO SWITCH

afwerkingsmaat / dimensions visibles 1069x618 mm
rookkanaal / conduit Ø 200/130 mm

GAS 650 DC TRUE VISION

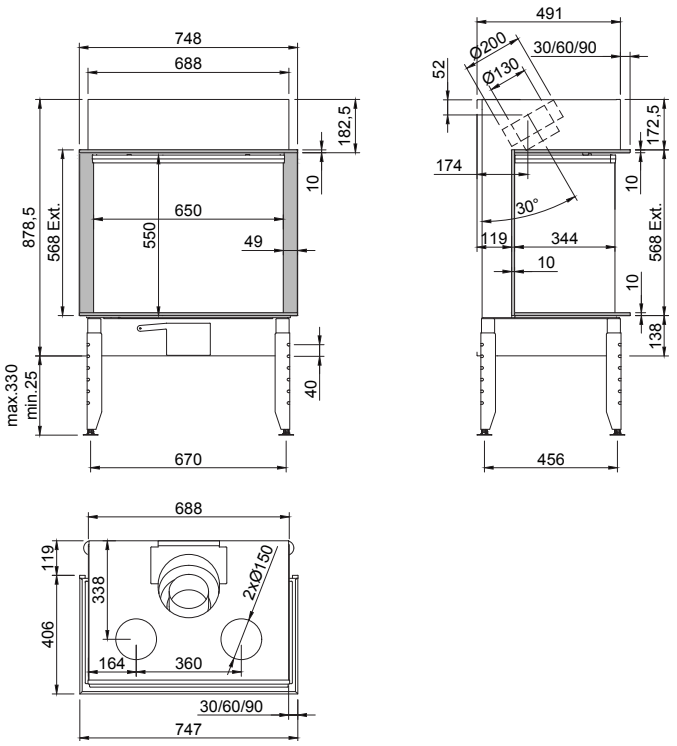

ECO WAVE ECO SWITCH

afwerkingsmaat / dimensions visibles 650x568 mm
rookkanaal / conduit Ø 200/130 mm

GAS 850 DC TRUE VISION

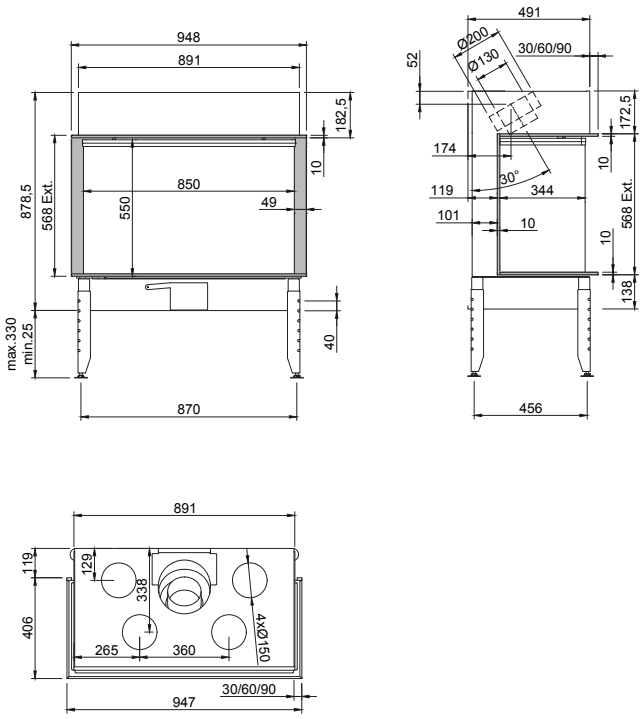

ECO WAVE ECO SWITCH

afwerkingsmaat / dimensions visibles 568x850 mm
rookkanaal / conduit Ø 200/130 mm

GAS 1050 DC TRUE VISION

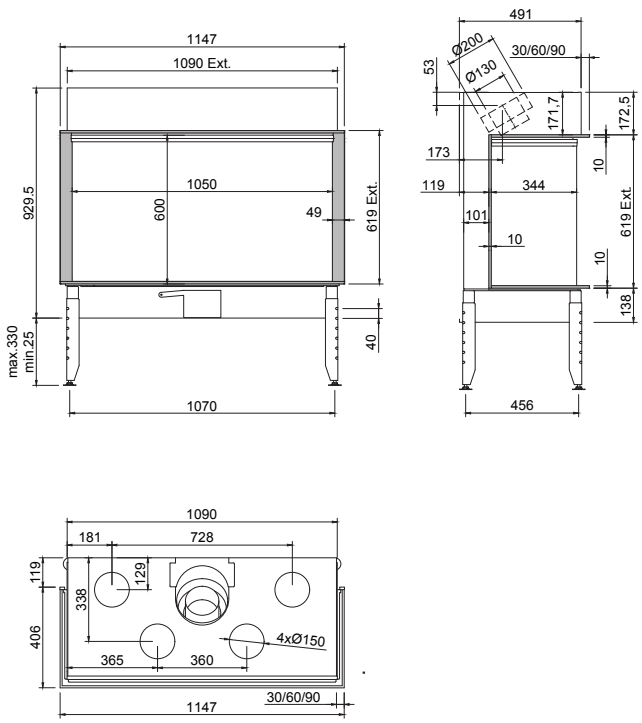

ECO WAVE ECO SWITCH

afwerkingsmaat / dimensions visibles 1050x619 mm
rookkanaal / conduit Ø 200/130 mm

ECO WAVE

Wie houdt er niet van mooie, dansende vlammen die men dan ook nog zelf kan aanpassen zodat het verbruik zelfs tot 50% kan verminderen? Al onze toestellen zijn nu standaard uitgerust met de Eco Wave. Die bepaalt ritme en hoogte van de vlam. De gebruiker krijgt nog meer het gevoel van een echt vuur dat telkens van beeld verandert, en dit met minder verbruik. Eco Wave zorgt voor de beste verhouding tussen gezelligheid, rendement en gasverbruik.

Vous aimez certainement voir de belles grandes flammes qui dansent au cœur de votre foyer, mais vous souhaitez aussi pouvoir régler celles-ci de façon à réduire votre consommation de gaz de jusqu'à 50 %. Tous nos foyers sont équipés de série du système Eco Wave. Celui-ci permet de moduler la puissance du brûleur et la hauteur des flammes. Vous avez ainsi la sensation d'être en face d'un vrai feu qui change chaque fois d'intensité tout en consommant moins de gaz. Le système Eco Wave vous offre le meilleur rapport ambiance, confort d'utilisation, rendement et consommation de gaz.

ECO SWITCH

De Eco Switch zorgt bij grotere toestellen voor extra mogelijkheden omdat je één of twee branders kan uitschakelen indien het te warm wordt, zonder de gezelligheid te breken. Als je na enkele uren te veel warmte ervaart, kan je met het uitschakelen van een brander de temperatuur doen dalen zonder dat de mooie, hoge vlam verdwijnt.

Sur les foyers de forte puissance, le système Eco Switch vous offre en plus la possibilité de couper un ou deux brûleurs lorsque vous avez trop chaud, sans rompre l'ambiance qui règne dans votre salle de séjour par exemple. Lorsque la température y devient trop élevée après quelques heures, l'extinction d'un brûleur vous permet de faire descendre celle-ci sans que les belles grandes flammes disparaissent pour autant.

smartphone applicaties / applications smartphone

Al onze apparaten zijn uitgerust met betrouwbare technologie. Maar wie zelf onze toestellen wil besturen, kan nog een stapje verder gaan en kiezen voor een persoonlijke investering: een applicatie op je Iphone, Ipad of Android. Dan bepaal je zelf de hoogte en het ritme van de vlam en kies je voor je eigen gezelligheid en verbruik. Niet alleen erg handig. Je vermijdt bovendien een extra afstandsbediening in je interieur. Men kan de haard bedienen met verscheidene smartphones of Ipad's tegelijkertijd en het is mogelijk meerdere haarden in huis te bedienen met één smartphone.

Tous nos foyers sont équipés d'une technologie particulièrement fiable. Et si vous souhaitez commander à distance les prestations de votre foyer, un petit investissement personnel vous permet d'utiliser une application spéciale sur votre Iphone, Ipad ou Android. Vous pouvez alors choisir vous-même la hauteur et l'allure des flammes, moduler l'ambiance au sein de votre salle de séjour par exemple et définir votre propre consommation de gaz. Pratique et confortable ! De plus, vous évitez qu'une télécommande supplémentaire vienne encombrer votre table basse. Votre foyer peut être commandé en même temps à partir de différents Smartphones ou Ipads et il est même possible de

Techniek
Technique

Muurdoorvoer
Sortie murale

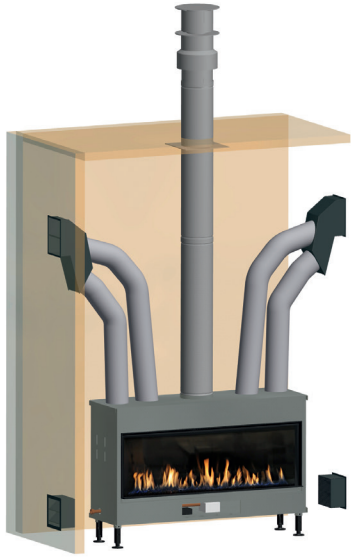

Dakdoorvoer veranda
Raccordement toiture

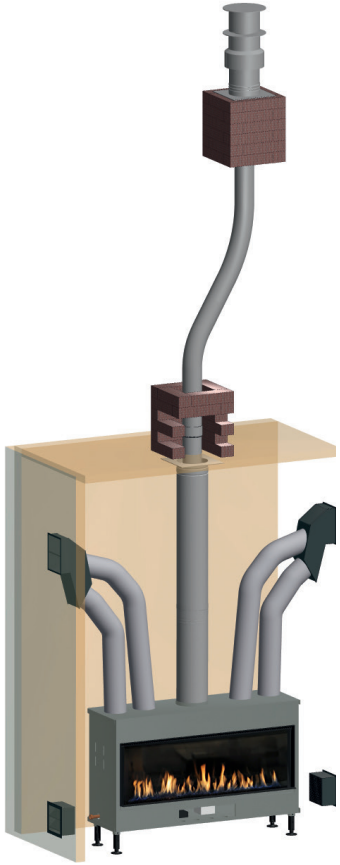

Aansluiting bestaande schouw / Raccordement sur cheminée existante

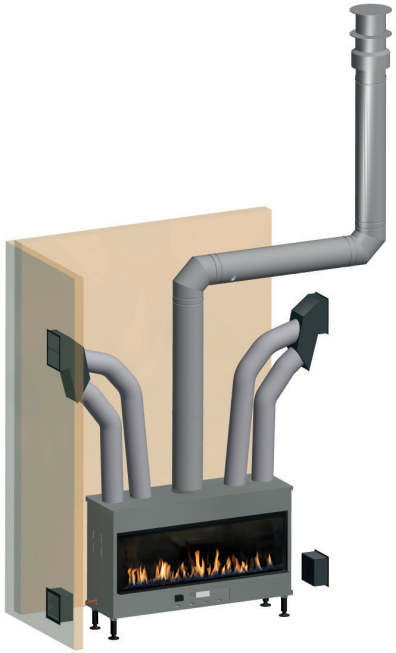

Dakdoorvoer
Raccordement toit avec coude

Opties
Options

Designrooster / Grille design Mod. dep. n° 000483359-0001

Afwerkingsmaat / dimensions visibles	250 x 200 mm	1
Inbouwmaat / Dimension d'encastrement	230 x 180 mm	
Afwerkingsmaat / dimensions visibles	1223 x 82 mm	2
Inbouwmaat / Dimension d'encastrement	1200 x 64 mm	
Afwerkingsmaat / dimensions visibles	420 x 82 mm	3
Inbouwmaat / Dimension d'encastrement	407 x 67 mm	

Aanzuigrooster / Grille d'arrivée d'air

afwerkingsmaat / dimensions visibles	200 x 200 mm	4
inbouwmaat / dimension d'encastrement	176 x 181 mm	
afwerkingsmaat / dimensions visibles	250 x 100 mm	5
inbouwmaat / dimension d'encastrement	230 x 80 mm	

Algemene toebehoren / Accessoires

Bio-Clean M-Design

High-teflon oil

Spuitbus zwart of antraciet / peinture laquée noire ou antracite

1 DR (250X 200)

2 DRL 4 (1223X82)

3 DRL 2 (420 X 82)

DRL 2 (495 X 82) voor / pour 550 V diamond
DRL 2 (488 X 82) voor / pour
3 550 V gold+

4 AR (20X20)

5 AR (25X10)

Kleuren design- en aanzuigrooster Couleurs grille design et arrivée d'air

wit
blanc

grijs
gris

alu

zwart
noir

M design

PASSION FOR FIRE

BEZOEK ONZE WEBSITE
CONSULTEZ NOTRE SITE WEB

VISIT OUR WEBSITE
BESUCHEN SIE UNSERE WEB-

WWW.M-DESIGN.BE